NUMBER C-173985

三角法 (3rd ANGLE PROJECTION)

METRIC

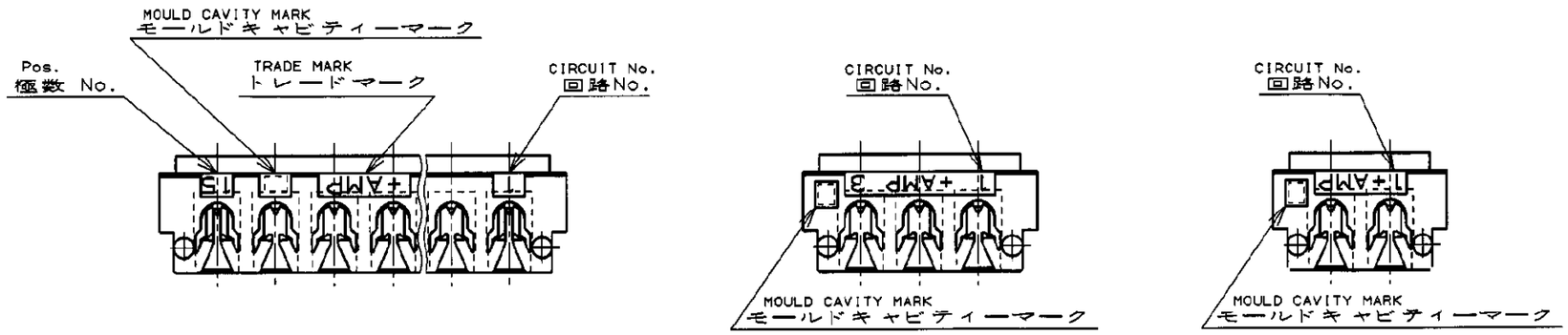

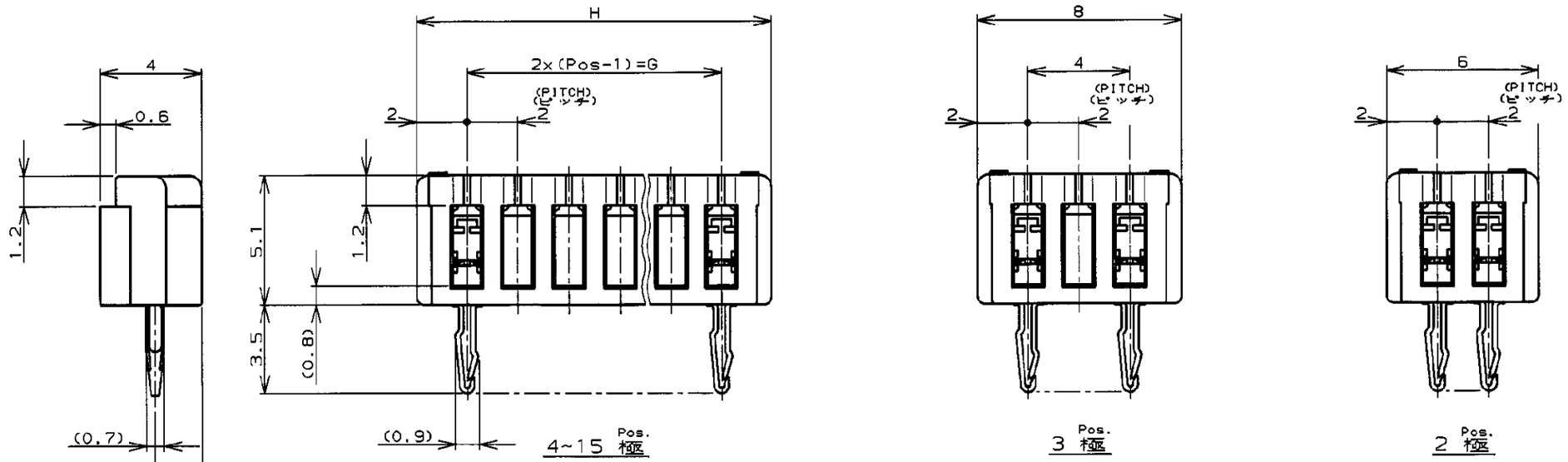

注;

1. 適用電線範囲 : AWG #28~26
(UL1571,UL1061)
被覆外径 : 0.83~10.5
(但し、使用電線について適合性に確認が必要です。)
2. 材料 : ハウジング : ガラス入りP.B.T UL94V-0
コンタクト : 錫めっき済燐青銅
3. 適用製品規格番号 : 108-5217
4. 取付適用規格番号 : 114-5103

NOTES;

1. APPLICABLE WIRE SIZE : AWG #28~26
(UL1571,UL1061)
INSULATION DIA RANGE : 0.83~1.05
2. MATERIAL :
HOUSING : P.B.T. (G.F)UL94V-0
CONTACT : PRE-TIN PHOS BRONZE
3. PRODUCT SPEC : 108-5217
4. APPLICATION SPEC : 114-5103

3-173985-5		15	28	32
3-	-4	14	26	30
3-	-3	13	24	28
3-	-2	12	22	26
3-	-1	11	20	24
3-	-0	10	18	22
2-	-9	9	16	20
2-	-8	8	14	18
2-	-7	7	12	16
2-	-6	6	10	14
2-	-5	5	8	12
2-	-4	4	6	10
2-	-3	3	AS SHOWN 図示	
2-173985-2		2	AS SHOWN 図示	
LIGHT BULE ライトブルー / PART No. 製品型番		Pos. 極数	G	H

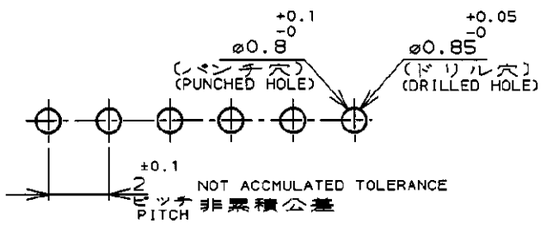

RECOMMENDABLE P.C.BOARD LAYOUT
推奨基板穴寸法
(適用基板厚0.8~1.6)
(P.C.B THK:0.8~1.6)

単位:mm DIMENSIONS IN MM. DO NOT SCALE PRINT

PRINT DIST

LTR	変更 (REVISION RECORD)	DR	CHK	DATE
F1	REVISED PER ECO-11-005033	RK	HMR	2APR11

TE Connectivity

被覆電線断面積 (WIRE RANGE) NOTE 1 mm² (AWG -)	被覆外径 (INSULATION DIA.) NOTE 1 mmø
材料 (MATERIAL) NOTE 2	仕上 (FINISH) —
DR. 23/AUG/'99 J.TSUJI	DE. 23/AUG/'99 J.Tsuji
CHK. 25AUG'99	APP. 27AUG'99

名称 (NAME) CT AMP-IN HEADER 2mm PITCH MT VERTICAL (V-TYPE)

一般公差 (GENERAL TOLERANCE)
10以下 : ±0.2
10を超え 30以下 : ±0.25
30を超え 100以下 : ±0.3
角度 : ±3°

B | LOC J | 番号 (No.) C-173985

尺度 (SCALE) 5-1 | REV. F1 | SHEET 1 OF 1

(CUSTOMER DRAWING) 参考図面